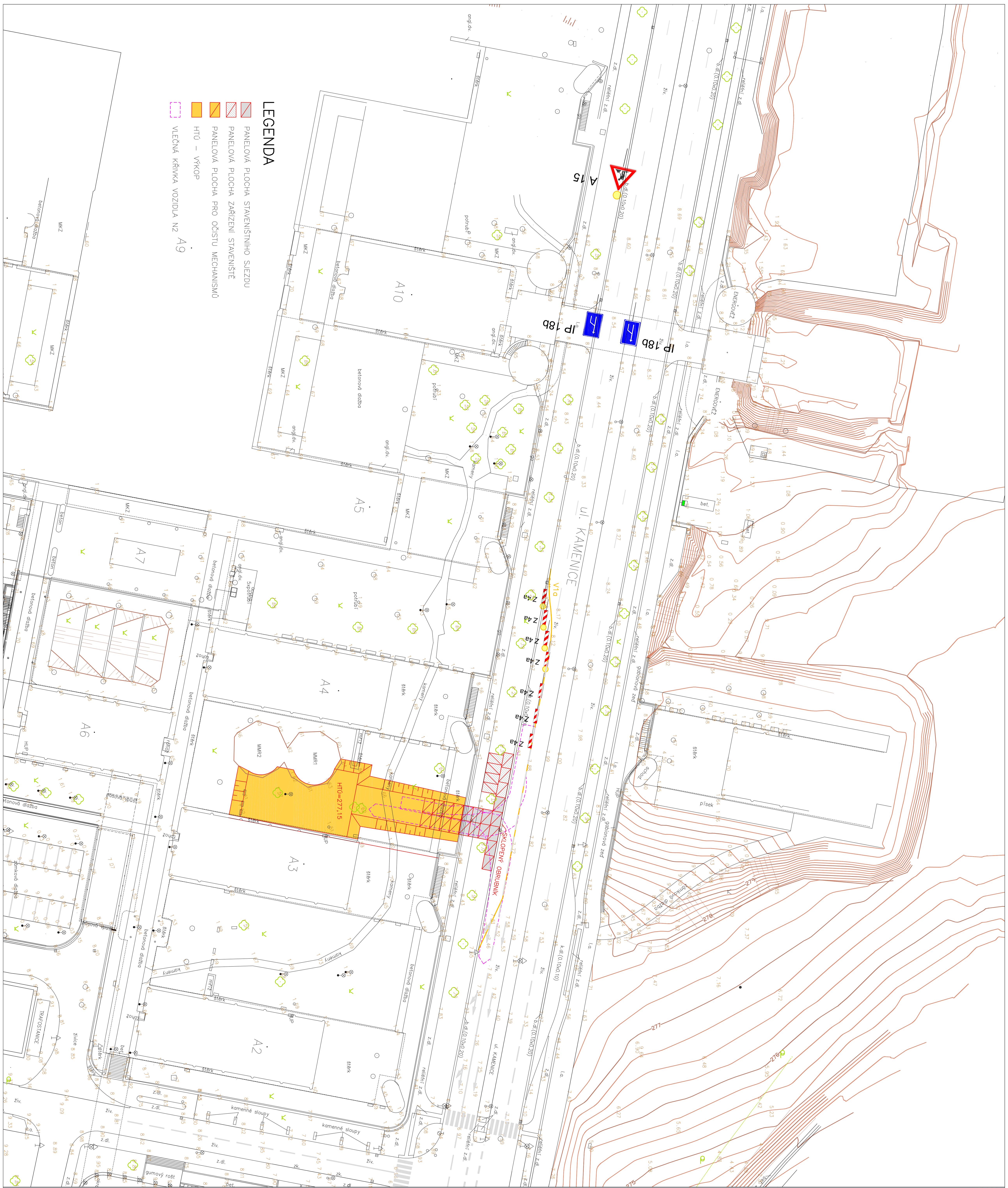

CEI - UKB CEITEC, přístavba NMR

Situace HTÚ

UNIVERZITNÍ KAMPUS
BRNO-BOHUNICE, ČESKÁ REPUBLIKA

- INVESTOR / DEVELOPER: **MASARYKOVA UNIVERZITA**
- ZÁSTUPCE / REPRESENTATIVE: **ZDEŇKA KOŇAŘÍKOVÁ**
- MANAŽER PROJEKTU/ PROJ. MANAGER: **ARCHDESIGN s. r. o.**
- ZÁSTUPCE / REPRESENTATIVE: **PETR MARVAN**
- GENERÁLNÍ PROJEKTANT / ARCHITECT: **A PLUS a.s.**
- VED. PROJEKTU / PROJECT LEADER: **JIŘÍ DUCHÁČEK**
- PŘÍMÝ ZPRACOVATEL / COMPILER

REVIZE / REVISION	
NO.	DATUM / DATE
00	2010 - MM - DD
01	
02	
03	
04	

POZNÁMKA / ANNOTATION:

A PLUS a.s.
ČESKÁ 12, 602 00 BRNO - CZ

JAROMÍR ČERNÝ KAREL TUZA PETR UHLÍŘ

- STAVBA / PROJECT: **CEITEC**
- ČÍSLO ZAKÁZKY/ ARCHIVE NO.: **3113 - 25**
- STUPEŇ / PHASE: **DSR**
- NÁZEV PS - SO / BUILDING TITLE: **SO 301 - PŘÍPRAVA ÚZEMÍ**
- ČÁST / PART: **00**

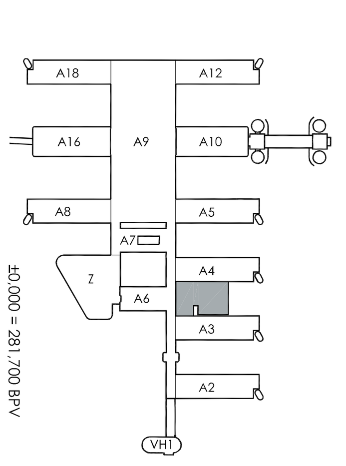

±0,000 = 281,700 BPV

- NÁZEV VÝKRESU / DRAWING TITLE: **SITUACE HTÚ**
- VED. PROJEKTANT / CHECKED BY: **JIŘÍ BABÁNEK**
- VYPRACOVAL / PREPARED BY: **TOMÁŠ ČAPEK**
- DATUM / DATE: **2010 - 09 - 27**
- FORMÁT / FORMAT: **6 × A4**
- MĚŘÍTKO / SCALE: **1 : 500**

STAVBA PROJECT	STUPEŇ PHASE	ČÍSLO PS - SO BUILDING TITLE	ČÁST PART	VÝKRES NO.	REVIZE REVISION
CEI	DSR	F 301	00	002	00